Республика Казахстан
Товарищество с ограниченной ответственностью
"SK TITAN ENGINEERING COMPANY"

Государственная лицензия №02795 от 05.03.2018 г

Заказчик: АО «Мангистауская региональная электросетевая компания»

«Модернизация (реконструкция) оборудования ЗРУ- 10 кВ ПС-110/10 кВ «ГПП-2Г»

РАБОЧИЙ ПРОЕКТ

Конструктивно-строительные решения
Основной комплект рабочих чертежей

24-23/0244-24-05-2019-КС

Директор ТОО «SK Titan Engineering Company» — **Каюпов О.**

Главный инженер проекта — **Бегендик Б.**

Изм.	№ док.	Подп.	Дата
1	22-2020		02.2020

г. Актау - 2019 г

Разрешение	Обозначение	24-23/0244-24-05-2019-КС
22-2020	Наименование объекта строительства	«Модернизация (реконструкция) оборудования ЗРУ-10 кВ ПС-110/10 кВ «ГПП-2Г»

Изм.	Лист	Содержание изменения	Код	Примечание
1		На основании замечаний экспертизы №FE-SS-01/0024 от 06.02.2020 внесены следующие изменения:	3	
		24-23/0244-24-05-2019-041-КС		
	1 (Зам.)	В общих указаниях исключены пункты описание (металла, сварки).	3	
	2 (Зам.)	Исправлено количество ф-тов ф спецификации	3	
	3 (Зам.)	Исправлен объем бетона В20 и В7,5 исправлен.	3	

Согласовано

Н. контр.

Изм. внес	Коженов		02.20
Составил	Коженов		02.20
Т. контр.	Хван		02.20
ГИП	Бегендик		02.20

ТОО "SK Titan Engineering Company"
г. Актау-2018

Лист	Листов
	1

Формат А4

Ведомость рабочих чертежей основного комплекта

Лист	Наименование	Примечание
1	Общие данные	Изм.1 (Зам.)
2	Схема расположения фундаментов под КТП	Изм.1 (Зам.)
3	Фундамент под КТП	Изм.1 (Зам.)

Ведомость спецификаций

Лист	Наименование	Примечание
2	Спецификация к схеме расположения фундаментов под КТП	Изм.1 (Зам.)
3	Спецификация элементов фундамента под КТП	

Ведомость прилагаемых документов

Обозначение	Наименование	Примечание
	Прилагаемые документы	
24-23/0244-24-05-2019-КС.РР	Конструктивно-строительные решения. Расчеты	Изм.1 (Зам.)

Общие указания.

1 Рабочая документация разработана на основании задания на разработку проекта "Модернизация (реконструкция) оборудования и ЗРУ-10 кВ ПС-110/10 кВ "ГПП-2Г"

2 Технические решения, принятые в рабочей документации, соответствуют заданию на проект, требованиям действующих технических регламентов, стандартов, сводов правил и иных нормативных документов.

3 Рабочая документация выполнена в соответствии с требованиями документов:

- Правила устройства электроустановок.

4 Ведомость полного комплекта рабочей документации (ВПК) см. в 24-23/0244-24-05-2019-207-ВПК.

5 Зона строительства: Республика Казахстан, г. Актау.

6 Подземные поверхности железобетонных конструкций покрыть битумно-полимерной холодной мастикой "ISOBOX" по ТУ 5775-011-72746455-2007.

7 Изготовление, монтаж строительных конструкций вести в соответствии с требованиями:

- СП 70.13330.2012 "Несущие и ограждающие конструкции";
- СП 49.13330.2010 "Безопасность труда в строительстве".

8 Перечень актов скрытых работ:

- акт на устройство подготовки под фундаменты;
- акт на армирование монолитных фундаментов;
- акт на выполнение бетонирования фундаментов;
- акт на устройство гидроизоляции фундаментов;
- акт на защиту строительных конструкций от коррозии (отдельно для каждого слоя и для каждого вида конструкций).

Согласовано

Взам. инв. №

Подп. и дата

Инв. № подл.

1	-	Зам. 22-2020			02.20
Изм.	Кол.уч.	Лист	№док.	Подп.	Дата
Разраб.		Коженов			02.20
Проверил		Айджанова			02.20
Н.контр.		Хван			02.20

24-23/0244-24-05-2019-КС

Модернизация (реконструкция) оборудования ЗРУ-10 кВ ПС-110/10 кВ "ГПП-2Г"

Конструктивно-строительные решения	Стадия	Лист	Листов
	РП	1	3
Общие данные	ТОО "SK Titan Engineering Company" г. Актау-2019		

Формат А3

Схема расположения фундаментов под КТП (1:100)

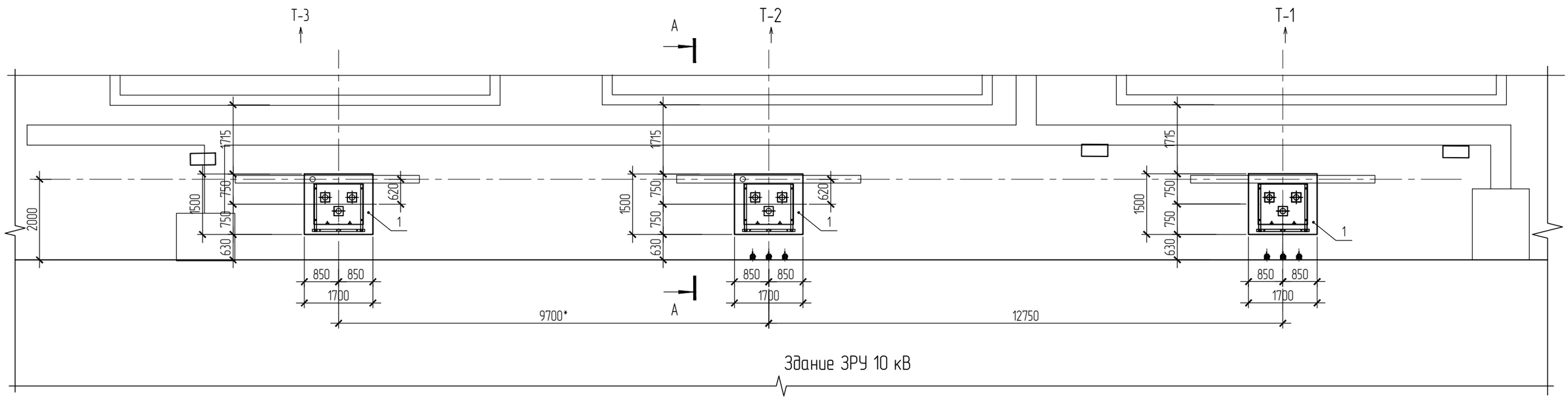

1 Данный лист см. совместно раздела 24-23/0244-24-05-2019-ЭП.
2 Все размеры уточнить по месту.

Спецификация к схеме расположения фундаментов под КТП

Поз.	Обозначение	Наименование	Кол	Масса ед., кг	Примечание
1	24-23/0244-24-05-2019-КС лист 3	Фундамент под КТП	3		

						24-23/0244-24-05-2019-КС
1	-	Зам.	22-2020		02.20	Модернизация (реконструкция) оборудования ЗРУ-10 кВ ПС-110/10 кВ "ГПП-2Г"
Изм.	Кол.уч.	Лист	№док.	Подп.	Дата	
Разраб.		Коженов			02.20	Конструктивно-строительные решения
Проверил		Айжанова			02.20	
Н.контр.		Хван			02.20	Схема расположения фундаментов под КТП

Стадия	Лист	Листов
РП	2	3

ТОО "SK Titan Engineering Company" г. Актау-2019

Согласовано

Взам. инв. №

Подп. и дата

Инв. № подл.

Формат А3

Фундамент под КТП

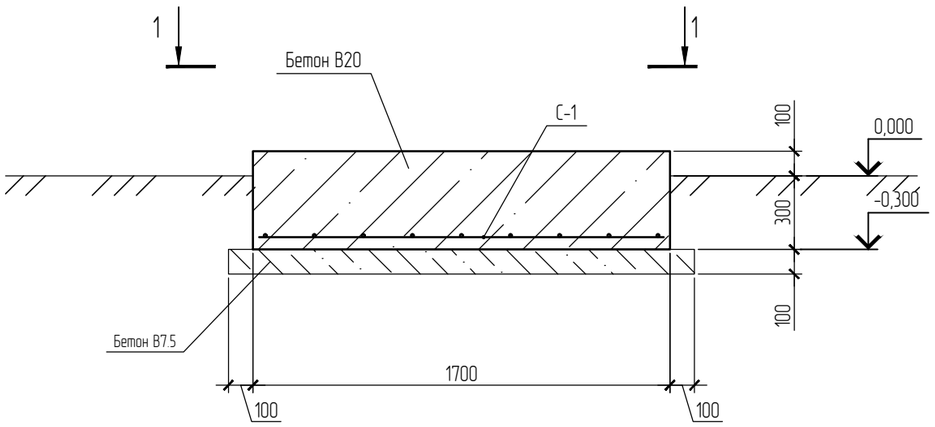

1-1

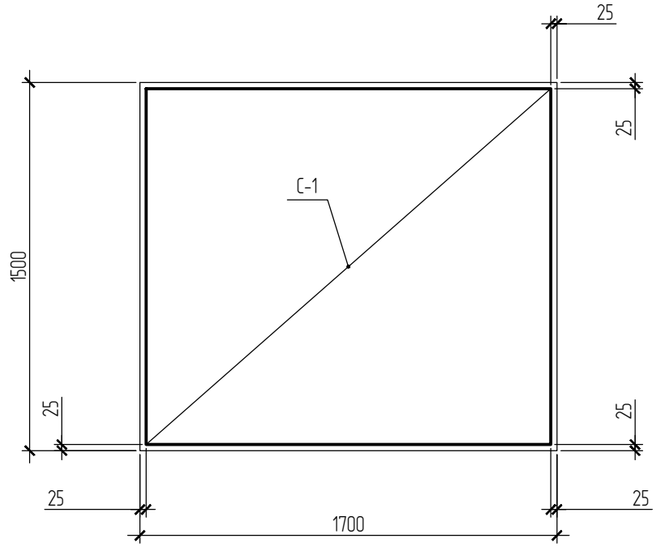

Спецификация элементов фундамента под КТП

Поз.	Обозначение	Наименование	Кол	Масса ед., кг	Примечание
		Сборочные единицы и детали			
С-1	ГОСТ 23279-2012	Сетка 2С $\frac{12\ A400\text{-}200}{12\ A400\text{-}200}$ 145х165$\frac{25}{25}$	1	41,43	
		Материалы			
		Бетон В20 W2 F75; м3	1.02		сульфатостой-кий п/ц
		Бетон В7,5 W2 F75; м3	0.32		подготовка
		Бетон В15 мелкозернистый; м3	0.02		подливка под металл. кон-ции

1 Данный лист см. совместно с л. 2.
2 Для производства бетона использовать бетон класса В20 на сульфатостойком портландцементе.
3 За относительную отметку 0,000 принята планировочная отметка земли.
4 Толщина защитного слоя бетона 40 мм.
5 Поверхности железобетонных конструкций покрыть битумно-полимерной холодной мастикой "ISOBOX" по ТУ 5775-011-72746455-2007. Площадь обрабатываемых поверхностей S=5,14 м^2.
6 Раму КТП закрепить по месту при помощи распорных анкеров.
7 Обратную засыпку производить слоями с тщательным уплотнением каждого слоя с коэффициентом уплотнения 0.92.

Изм.	Кол.уч.	Лист	№док.	Подп.	Дата
1	-	Зам.	22-2020		02.20
Разраб.		Коженов			02.20
Проверил		Айджанова			02.20
Н.контр.		Хван			02.20

24-23/0244-24-05-2019-КС

Модернизация (реконструкция) оборудования ЗРУ-10 кВ ПС-110/10 кВ "ГПП-2Г"

Конструктивно-строительные решения

Стадия	Лист	Листов
РП	3	3

Фундамент под КТП

ТОО "SK Titan Engineering Company" г. Актау-2019

Согласовано

Взам. инв. №

Подп. и дата

Инв. № подл.

Формат А3